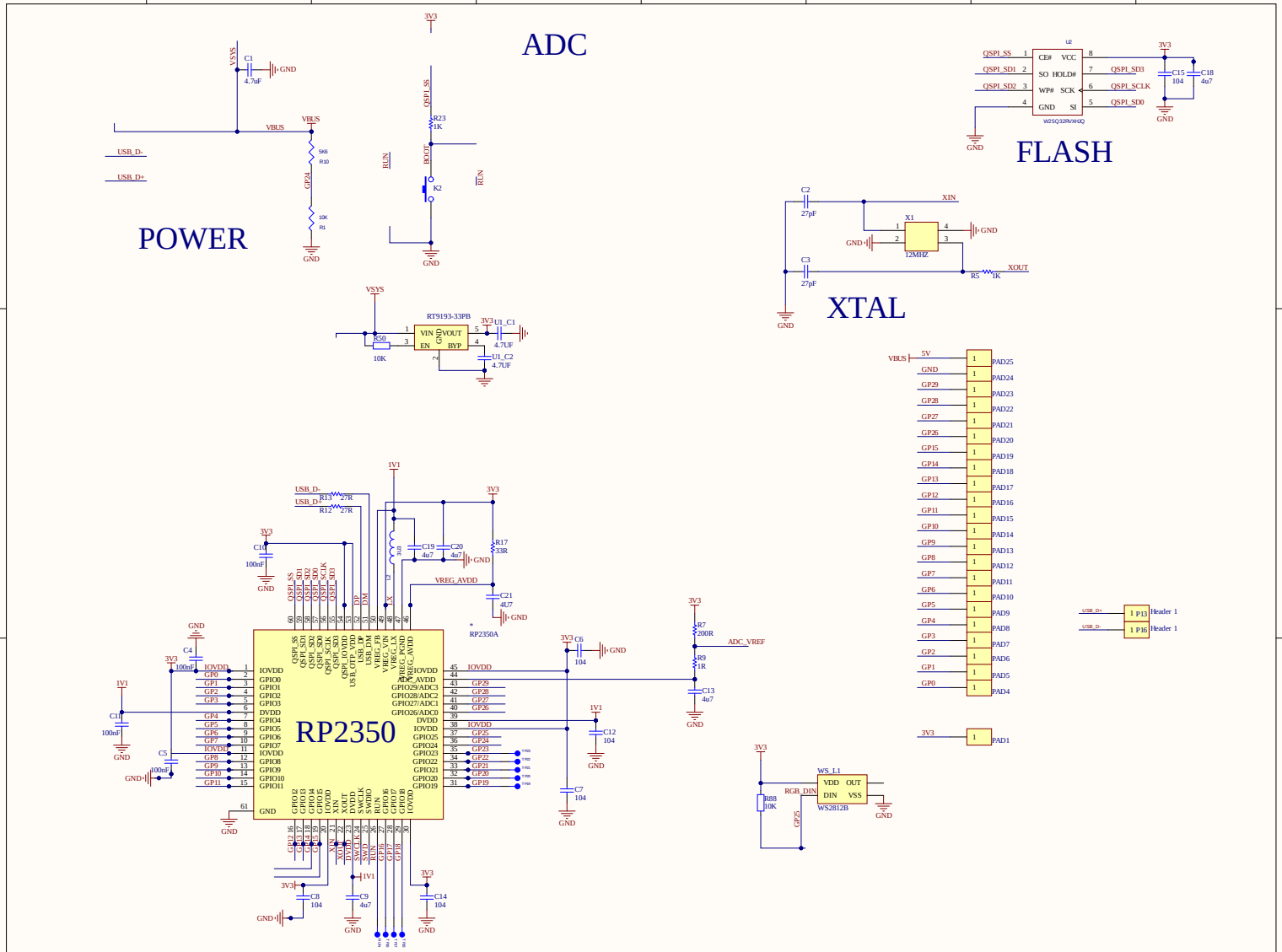
ADC
FLASH
POWER
XTAL
RP2350
RP2350A
RT9193-33PB
W25Q128JVXHIQ
WS2812B
12MHZ
VSYS
VBUS
USB_D-
USB_D+
QSPI_SS
QSPI_SD1
QSPI_SD2
QSPI_SD3
QSPI_SCLK
QSPI_SD0
RUN
BOOT
XIN
XOUT
VREG_AVDD
ADC_VREF
RGB_DIN
3V3
1V1
GND
IOVDD
DVDD
ADC_AVDD
VREG_VIN
VREG_LX
VREG_FB
USB_DP
USB_DM
USB_OTP_VDD
SWCLK
SWDIO
GPIO29/ADC3
GPIO28/ADC2
GPIO27/ADC1
GPIO26/ADC0
GPIO24
GPIO23
GPIO22
GPIO21
GPIO20
GPIO19
GPIO18
GPIO17
GPIO16
GPIO15
GPIO14
GPIO13
GPIO12
GPIO11
GPIO10
GPIO9
GPIO8
GPIO7
GPIO6
GPIO5
GPIO4
GPIO3
GPIO2
GPIO1
GPIO0
Header 1